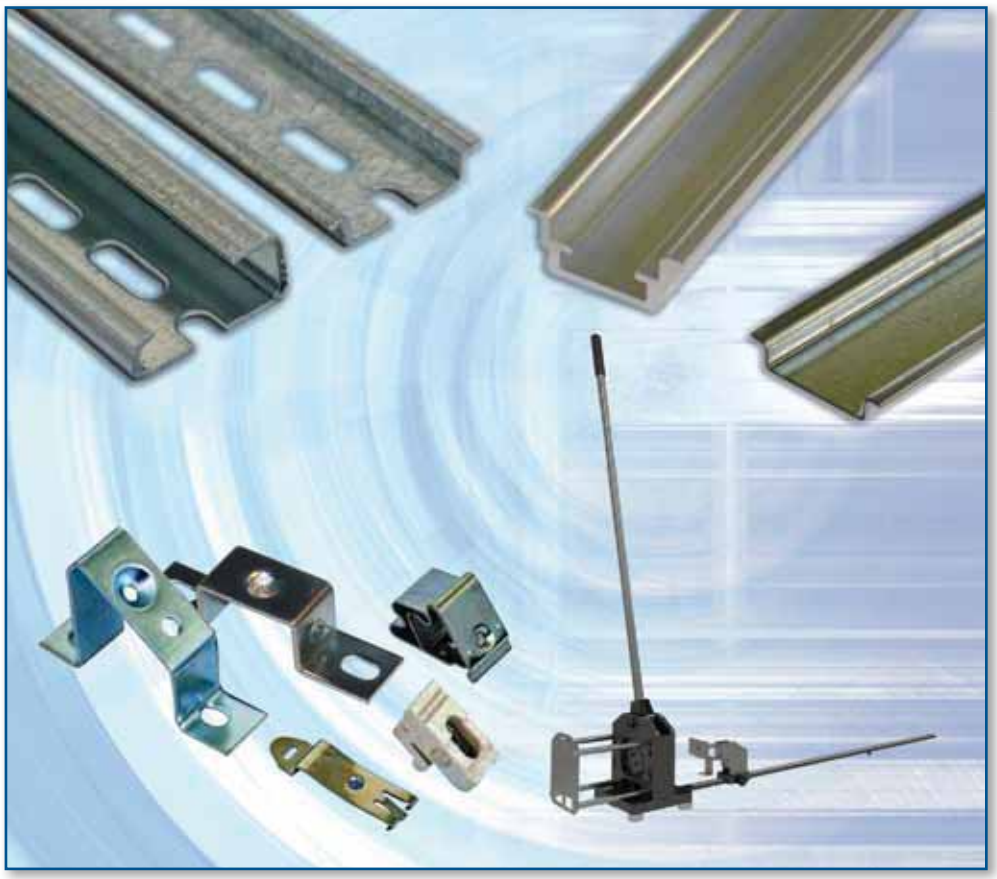

DIN - Schienen und Profile

DIN - Schienen aus Stahl und/oder Aluminium standardgemäß nach den Europäischen Richtlinien ermöglichen die Montage von elektrischen Modulausrüstungen.

Zwei Arten von DIN - Schienen:
SYMMETRISCH, als "Ω" bezeichnet, verfügbar in drei Dimensionen.
ASYMMETRISCH, als "G" bezeichnet

"C" - Profil aus Stahl 30 x 15
Zu verwenden als Halterung der Ausrüstungen oder Verkabelungselemente.

EIGENSCHAFTEN

Stahl, tauchverzinkt
Stahl, galvanisch verzinkt
Aluminium
Erhöhte mechanische Widerstandsfähigkeit
Gemäß den Richtlinien EN 60715 - DIN 46277

Verfügbar als massive oder gelochte Version
Standardlänge 2 Meter
Einige Abmessungen verfügbar in 3 Meter – Länge

Zubehör

Grosse Palette an Befestigungsclips und Bügeln, die es ermöglichen alle Teile, die nicht zur Direktmontage auf der DIN - Schiene vorbereitet sind, zu montieren.

Tauchverzinkter Stahl und Plastik
Erhöhte mechanische Widerstandsfähigkeit

Werkzeuge

Schneidwerkzeug und/oder zum Stanzen für DIN - Schienen, leicht zu verwenden, scharfer Schnitt ohne Gratbildung und Materialverschwendung; Halterungsschiene für präzisen 90° Schnitt, Maßstab zum wiederholten Schneiden gleicher Längen bis zu 100 cm in der Lieferung enthalten.
Keine Wartung erforderlich.

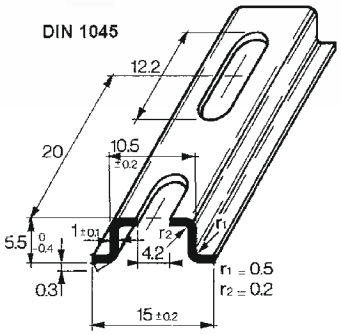

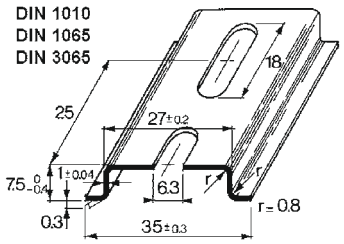

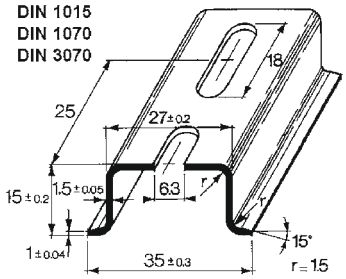

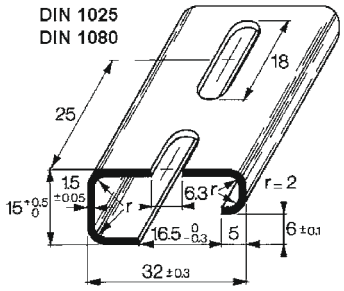

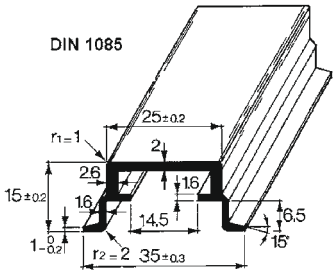

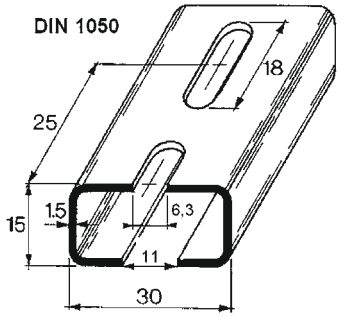

PASSIVIERTER STAHL, VERZINKT (RoHS)

Code	Bezug	Länge (m)		Gewicht (Kg/Stk.)
Symmetrische DIN - Schiene, nicht gelocht				
DIN1040	DIN NF15H5	2	20	0,33
DIN1000	DIN NF35H7	2	20	0,70
DIN1005	DIN NF35H15	2	10	1,34
Symmetrische DIN - Schiene, gelocht				
DIN1045	DIN F15H5	2	20	0,33
DIN1010	DIN F35H7	2	20	0,60
DIN1015	DIN F35H15	2	10	1,23
Asymmetrische DIN - Schiene, nicht gelocht				
DIN1020	DIN GNF	2	20	1,46
Asymmetrische DIN - Schiene, gelocht				
DIN1025	DIN GF	2	20	1,38

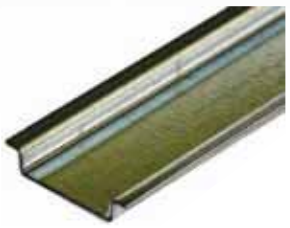

SENDZIMIR

AUS ~~SENZIMIR~~ VERZINKTER STAHL (RoHS)

Code	Bezug	Länge (m)		Gewicht (Kg/Stk.)
Symmetrische DIN - Schiene, nicht gelocht				
DIN1055	DIN NF35H7Z	2	20	0,7
DIN1060	DIN NF35H15Z	2	10	1,34
DIN3055	DIN NF35H7Z-3	3	10	1,05
DIN3060	DIN NF35H15Z-3	3	10	2,01
Symmetrische DIN - Schiene, gelocht				
DIN1065	DIN F35H7Z	2	20	0,6
DIN1070	DIN F35H15Z	2	10	1,23
DIN3065	DIN F35H7Z-3	3	10	0,9
DIN3070	DIN F35H15Z-3	3	10	1,84
Asymmetrische DIN - Schiene, nicht gelocht				
DIN1075	DIN ANFZ	2	20	1,46
DIN3075	DIN ANFZ-3	3	10	2,19
Asymmetrische DIN - Schiene, gelocht				
DIN1080	DIN AFZ	2	20	1,38

ALUMINIUM

Code	Bezug	Länge (m)		Gewicht (Kg/Stk.)
Symmetrische DIN - Schiene, nicht gelocht				
DIN1085	DIN NFAL	2	20	0,343

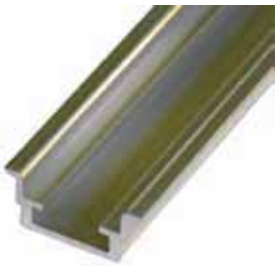

C-SCHIENE
Passivierter Stahl, verzinkt (RoHS)

Code	Bezug	Länge (m)		Gewicht (Kg/Stk.)
DIN1050	CFT30H15	2	10	1,3

Montagewinkel gerade und 45°

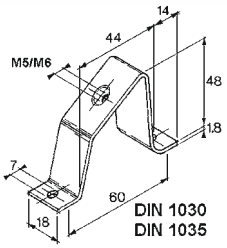

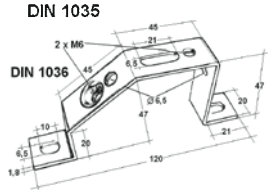

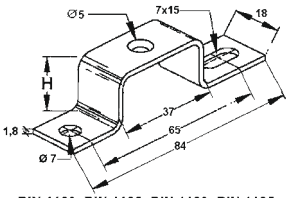

DIN 1120 DIN 1125 DIN 1130 DIN 1135
DIN 1140 DIN 1145 DIN 1150

PASSIVIERTER STAHL, VERZINKT (RoHS)

Code	Bezug	
DIN1030	DIN ST5	10
DIN1035	DIN ST6	10

Code	Bezug	
DIN1036	DIN ST 45PM6	10

Code	Bezug		H (mm)
DIN1120	DIN STC 20-6	10	20
DIN1125	DIN STC 25-6	10	25
DIN1130	DIN STC 30-6	10	30
DIN1135	DIN STC 40-6	10	40
DIN1140	DIN STC 50-6	10	50
DIN1145	DIN STC 70-6	10	70
DIN1150	DIN STC 90-6	10	90

Clips für DIN - Schiene

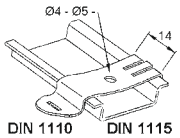

DIN 1110 DIN 1115

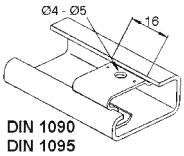

DIN 1090
DIN 1095

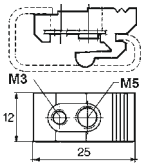

DIN 1100 DIN 1105

PASSIVIERTER STAHL, VERZINKT (RoHS)

Code	Bezug	
Clip für symmetrisches Profil		
DIN1110	DIN KLIP 4	100
DIN1115	DIN KLIP 5	100
Clip für asymmetrisches Profil		
DIN1090	DIN GKLIP4	100
DIN1095	DIN GKLIP5	100
DIN1100	DIN GKLIP 3-5	100
DIN1105	DIN GKLIP 4-6	100

Werkzeuge

Werkzeug UTD3005

Schnitt:
DIN-Schienen, symmetrisch, Typ "Ω" 15x5,5 - 35x7,5 - 35x15
DIN-Schienen, asymmetrisch, Typ "G" 32x15
Schiene Typ “C” 30x15

Stanzen von Langlöchern:
Din-Schienen, symmetrisch, Typ "Ω" 35x7,5 - 35x15.
Langloch 12x6,4 mm längs oder quer positioniert.

Maßstab, 1000 mm ist im Lieferumfang enthalten

STANZWERKZEUG FÜR DIN - SCHIENEN
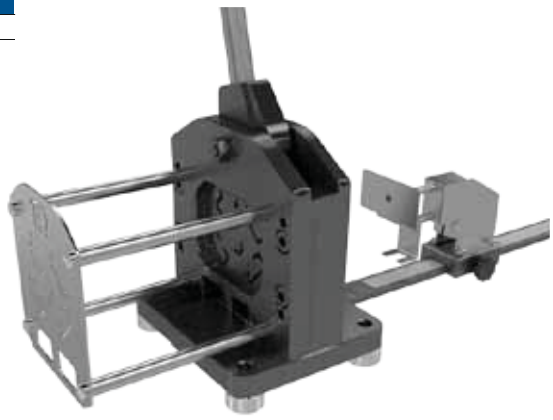
Code	Bezug		Gewicht (Kg)
UTD3005	UTD-T-P 03	1	16,5