Halterungen für drei-/vierpolige Verteiler

TECHNISCHE EIGENSCHAFTEN

Aus Polyamid 6/6 mit 30% Glasfaser
Selbstverlöschend UL 94-V0
Betriebstemperatur: -40°C ÷ + 130°C
Temperatur bei laufendem Betrieb: + 110°C
Erweichungstemperatur: + 215°C
Glow wire test: 960 °C
Farbe Schwarz

Schrauben M6 zur Befestigung der Schienen _____ inkl. X PSP1000 und PSP1005
Kit zur Befestigung der Abdeckung _____ Inkl. X PSP1000 (siehe Code DZP2000) und PSP1005
Kit zur direkten Befestigung auf DIN - Schiene _____ inkl. x PSP1005

Schutzabdeckungen für PSP1010 und 1020 _____ Codes:PSP1015 and PSP1025

Code	Bezug		A (mm)	B (mm)	C (mm)	D (mm)
PSP1000	PSP 250	8	150	54	16	130
PSP1005	PSP 400	2	216	117	34	-
PSP1010	PSP 630T	1	180	55	16	60
PSP1020	PSP 630TN	1	240	55	16	60
PSP1015	PS PRO 630T	1	185	32	23	-
PSP1025	PS PRO 630TN	1	245	32	23	-

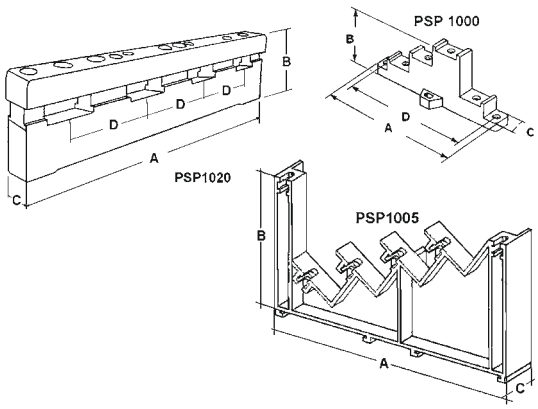

Abstand zwischen den Halterungen in Bezug auf den Icc (Kurzschlussstrom)

Icc pk = Spitzenwert kurzer Dauer Kurzschlussstrom, in kA
Icc rms = Effektivwert Kurzschlussstrom, Dauer gleich 1 Sekunde, in kA

Code	Querschnitt Schiene	Icc pk (kA)	11	14	24	32	48
		Icc rms (kA)	7	8	12	15	23
		In (A)	Abstand (mm)				
PSP1000	15x5	150	561	455	258	150	-
	20x5	250	647	526	266	150	-
PSP1005	15x5	150	682	554	314	250	100
	20x5	250	788	640	363	261	100
	32x5	400	980	980	410	261	100
	20x10	500	980	980	410	261	100
	30x10	630	980	980	410	261	100

Code	Querschnitt Schiene	Icc pk (kA)	30,5	34,0	42,6	48,9	54,6	59,6	75,6
		Icc rms (kA)	15,5	17,1	21,6	24,6	26,3	29,1	36,8
		In (A)	Abstand (mm)						
PSP1010 PSP1020	20x5	250	600		400		200		
	20x10	500		600		400		200	
	30x5	400			600			400	200
	30x10	630			600			400	200

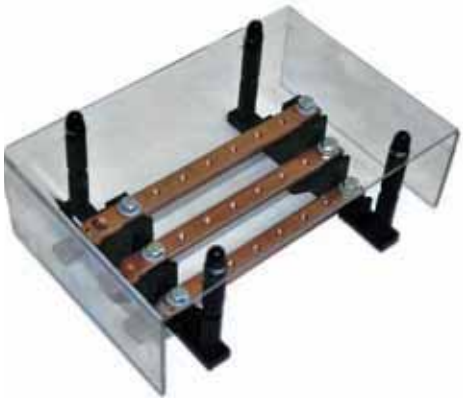

Im Kit ist alles enthalten um den Verteiler herzustellen
Das Kit besteht aus:
- Kupferschienen (Bereich, Länge und Anzahl der Bohrungen, wie in der Tabelle unten angegeben)
- Halterungen für Verteiler (siehe Tabelle Seite 29).
- Abstandhalter für die Schutzabdeckung
- Schutzabdeckung, geschnitten, gebogen und gebohrt - in passender Größe

Code	Bezug		In (A)	Icc rms (kA)	Schienen Querschnitt	Schritt (mm)	Länge (mm)	Höhe (mm)	Zahl der Eingänge	Zahl der Ausgänge	Halterung Typ	Anzahl Halterungen
PSP1030	PSP 160K-23	1	160	15	15 x 5	20	230	78	1 x Ø 8,5	6 x M6	PSP1000	2
PSP1035	PSP 250K-23	1	250	15	20 x 5	20	230	78	1 x Ø 8,5	6 x M6	PSP1000	2
PSP1036	PSP 250K-43	1	250	10	20 x 5	20	430	78	1 x Ø 8,5	10 x 6	PSP1000	2
PSP1040	PSP 400K-30	1	400	13	32 x 5	25	305	162	1 x Ø 10,5	8 x M6	PSP1005	2
PSP1050	PSP 400K-48	1	400	15	32 x 5	25	480	162	1 x Ø 10,5	14 x M6	PSP1005	3
PSP1065	PSP 630K-45	1	630	12	30 x 10	25	455	162	1 x Ø 10,5	14 x M8	PSP1005	2
PSP1070	PSP 630K-55	1	630	15	30 x 10	25	555	162	1 x Ø 10,5	17 x M8	PSP1005	3

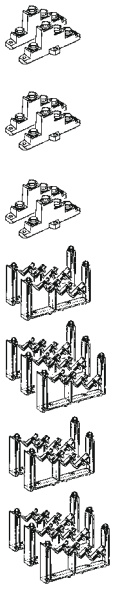

Die Anschlüsse des Verteiler - Kit können entweder rechts oder links positioniert werden.

Schutzabdeckung und Abstandshalter

SCHUTZABDECKUNG, KALT VERFORMBAR

Hergestellt aus PETG (Polyäthylen Terephtalat), Dicke 3 mm

Code	Bezug		Gewicht (kg)	H (mm)	L (mm)	S (mm)
SCH1000	SCH 1000x2000x3	1	7,00	1000	2000	3
SCH1005	SCH 1000x215x3	5	0,75	1000	215	3
SCH1010	SCH 1000x150x3	5	0,53	1000	150	3

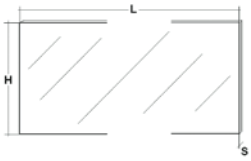

ABSTANDSHALTER AUS PVC ZUR HALTERUNG DER SCHUTZABDECKUNG

Hergestellt aus Polyamid 6/6 mit 30% Glasfaser - Farbe Schwarz

Code	Bezug		H (mm)	L (mm)	Ch (mm)
DZP2000	DZP KIT	10	70	M6	10

Das Kit besteht aus:
4 Abstandshaltern mit Außengewinde M6
4 Hutmuttern M6